PRODUKT - INFORMATIONSBLATT Nr. 05 / 2011

Neu bei HL

HL521
Zápachový uzáver pre spchovacie vaničky DN40 pre otvory ø90mm

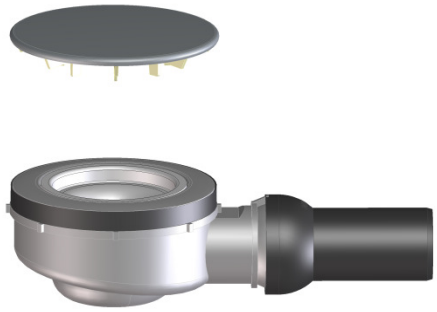

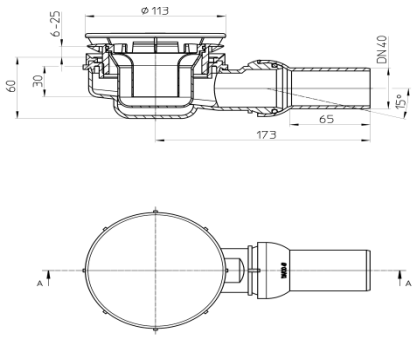

Opis výrobku

Zápachový uzáver HL521 je okamžite k dispozícií, je so svojou nizkou výškou od 60 mm určený pre sprchovacie vaničky do podlahy – bezbarierové spchovacie kúty.
Odtok je DN40 a je z PE na nastoknutie, alebo zvarenie. Pripojenie prostredníctvom guľového kĺbu umožňuje 15° sklon a umožňuje tak napojenia bez šponovania potrubia.
Krytka je nerezová!

Vlastnosti/použitie:

● **Zabudovanie: vyhovuje pre všetky sprchovacie vaničky**

S priloženým montážnym kľučom/krytkou, je teleso zápachového uzáveru prostredníctvom tesnenia tesne pripojené k sprchovacej vaničke zoskrutkovaním. V čase výstavby je stavebno/montážny kľúč ako stavebná krytka pred znečistením. Pre hrubostenné plastové sprchovacie vaničky je predmetom dodávky aj dlhšia závitová príruba. Prostredníctvom klinového tesnenia, ktoré pri pravouhlých odtokových otvoroch môže byť vynechané môže byť tento zápachový uzáver použitý na všetky typy sprchovacích vaničiek.

HL HUTTERER & LECHNER GmbH. , Brauhausgasse 3 -5 , 2325 HIMBERG,
Tel.: +43/(0)2235/86291-0; Fax DW 31 od. 52; http://www.hutterer-lechner.com; E-mail: office@hutterer-lechner.com

Čistenie : Tu sú potrebné len 2 kroky:

- Odobrať krytku
- Zápachový uzáver vybrať a vyčistiť

Zápachový uzáver: Vyberateľný a z toho dôvodu umožňuje prístup k odpadovému potrubiu
Výška vodného uzáveru: 30 mm – nezodpovedá norme!
Tesnenie zápachového uzáveru: je pripevnené na teleso zápachového telesa, preto neumožňuje žiadne zlé nasadenie a tým aj netesnosti.
Pripojenie: DN40, nastoknpúť, alebo zavariť nastaviteľný uhol na odtoku 15°.
Výška zabudovania: 60 mm
Prietok: 0,42 l/s

popis/Náhradné diely

HL0521.0E **Stavebná a montážna krytka**	
HL0521.1E **Skrutkovacia príruba (pre hrúbku steny od 6 – 12 mm) + dlhý (pre hrúbku steny od 12 – 15 mm)** **30 + 45 mm**	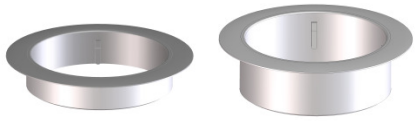
HL0521.3E **Zápachový uzáver** **2-dielny**	
HL0521.4E **Klinové tesnenie**	

HL HUTTERER & LECHNER GmbH. , Brauhausgasse 3 -5 , 2325 HIMBERG,
Tel.: +43/(0)2235/86291-0; Fax DW 31 od. 52; http://www.hutterer-lechner.com; E-mail: office@hutterer-lechner.com

HL01104D **Tesnenie telesa zápachového uzáveru**	
HL01105D **O – krúžok** **Vyhovujúci pre vložku zápachového uzáveru**	
HL521.1 **Krytka ø 113 mm** **(Nerezová – leštená/PP)**	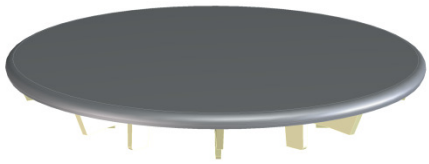

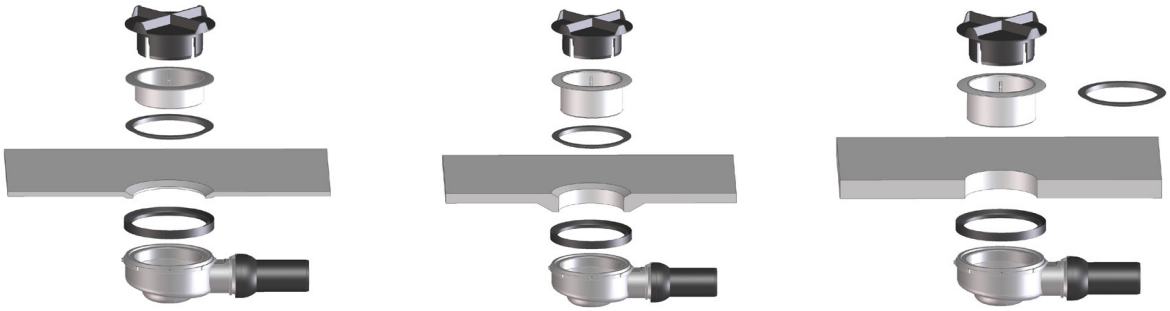

- **Príslušenstvo:** ----
- **Balenie:** samostatne v kartóne
- **Hmotnosť:** 0,463 kg/ks
- **EAN-Code – jeden:** 9003076033263**; viac:** 9003076033270
- **Ceny:** viď cenník

HL HUTTERER & LECHNER GmbH. , Brauhausgasse 3 -5 , 2325 HIMBERG,
Tel.: +43/(0)2235/86291-0; Fax DW 31 od. 52; http://www.hutterer-lechner.com; E-mail: office@hutterer-lechner.com